СЕРИЯ 8000B

8000B серия многофункциональных пч

Серия 8000B - это современная серия преобразователей частоты, предназначенных для высокопроизводительных применений с точным регулированием скорости.

Серия 8000B идеально подходит для систем кондиционирования и вентиляции, насосов и других применений, требующих высоких нагрузок и быстрой реакции системы.

IP20

8000B Промышленные применения

Водоснабжение и водоотведение

Требования: переменный момент нагрузки, управление экономией энергии

Особенности 8000B: режим экономии энергии, настройка ПИД-регулятора в реальном времени, режим подхвата вращающегося двигателя

Текстильное и химическое производство

Требования: бесступенчатая регулировка скорости, высокий момент на низких скоростях, вобуляция

Особенности 8000B: большой момент на низких скоростях, высокий динамический отклик

Обработка металла и строительство

Требования: постоянный момент, быстрый разгон/торможение

Особенности 8000B: определение параметров двигателя, торможение постоянным током, задание частоты по аналоговому сигналу и протоколу связи

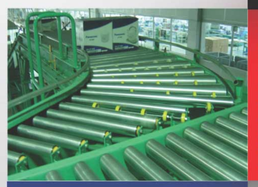

Конвейеры

Требования: постоянный момент, большая инерция нагрузки

Особенности 8000B: высокий пусковой момент, определение параметров двигателя, торможение постоянным током, быстрый старт/стоп, встроенный тормозной модуль для моделей 18,5кВт и ниже

Производство резины и пластика

Требования: широкий диапазон регулировки скорости, постоянный момент, вобуляция

Особенности 8000B: большой момент на низких скоростях, динамический отклик, функция AVR

Добыча строительных материалов

Требования: большая инерционная нагрузка и перегрузочная способность, нестабильное электропитание

Особенности 8000B: высокий пусковой момент, предотвращение аварийной остановки, высокая перегрузочная способность, широкий диапазон напряжений

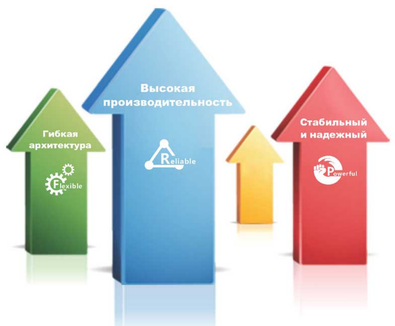

Высокая производительность

- Бессенсорное векторное управление и режим V/F
- Пусковой момент на частоте 0.5Гц может достигать 150%, подстраивается под высокую нагрузку
- Перегрузочная способность 150% на 1мин., высокая надежность
- Точное определение параметров двигателя, удобная отладка

Гибкая архитектура

- Широкий набор функций физических и виртуальных входов/выходов
- Интегрированный ПИД-регулятор и специализированные промышленные функции
- Коммуникация по RS-485 (стандартный протокол

Стабильность и надежность

- Безопасность: до 27 типов ошибок и защит
- Длительный срок службы: высокое качество аппаратной части
- Широкий спектр применений: широкий диапазон входного напряжения ±15%

www.omuseum.ru

■ Технические характеристики

Характеристики управления	Режим управления	SVC (векторный бездатчиковый)	V/F
	Пусковой момент	0.5Гц 150%	0.5Гц100%
	Диапазон регулир. скорости	1:100	1:20
	Погрешность регулир. скорости	±0.5%	±1.0%
	Перегрузочная способность	Модели G: 60 сек.: 150% ном. тока; 1 сек.: 180% ном. тока. Модели P: 60 сек.: 120% ном. тока; 1 сек.: 150% ном. тока	
	Виды V/F кривой	3 вида: Линейная, Квадратичная и Пользовательская	
	Динамическое торможение постоянным током	Стартовая частота торможения: 0.00~Верхний предел частоты; Время торможения: 0.1~50.0 сек; Тормозной ток :0 ~150% ном. тока (модель G); 0~100% ном. тока (модель P); Время задержки торможения: 0.0~50.0 сек.	
	Работа в толчковом режиме	Диапазон частоты в толчковом режиме: 0.00-Максимальная частота; Время разгона/замедления: 0.1~3600 сек.	
	Время разгона/ замедления	Диапазон: 0.1~3600 сек	
	Повышение момента	Настраиваемое 0.1-30.0% или автоматическое	
Входы и выхоны	Стартовая частота	0.50~10 Гц	
	Напряжение питания	220 В/380 В ± 15%	
	Частота сети питания	50/60 Гц ± 5%	
	Выходное напряжение	0 ~ напряжение питания	
	Диапазон выходной частоты	SVC:0~300Гц, V/F: 0~600Гц	
Внешние входы/выходы	Дискретные входы	6 программируемых входов	
	Аналоговые входы	AVI: 0~10В; ACI: 0~10В или 0/4 ~ 20мА	
	Релейный выход	1 программируемый релейный выход	
	Выход с открытым коллектором	1 программируемый выход	
	Аналоговый выход	0.75~2.2 кВт: FM:0~10В; AM:0/4~20мА; 4~400 кВт: FM:0~10В; AM:0~10В / 0/4~20мА	
	Коммуникации	Коммуникация по RS485 по стандартному протоколу Modbus	
Основные функции	Источник команд управления	Пульт, управляющие входные клеммы, последовательный коммуникац. порт. Выбираются различными способами	
	Задание частоты	8 вариантов задания частоты: потенциометр на пульте, клавиши UP/DOWN на пульте, сигнал по коммуникации, ПИД-регулятор и др.	
	Дополнит. задание частоты	2 варианта; комбинирование заданий частоты и переключение между ними	
	Циклограмма работы	Переключение между 16 фиксированными скоростями может осуществляться либо с управляющих клемм,	
	Фикс. скорости	либо с помощью заданной циклограммы	
	Встроенный ПИД-регулятор	Для работы в замкнутом контуре управления с обратной связью	
	Функция AVR	Поддержание стабильного выходного напряжения при колебаниях напряжения сети	
	Предотвращение перегрузок	Авт. ограничение тока и напряжения для предотвращения отключения ПЧ из-за перегрузки по току или напряжению	
Промышленные применения	Колебания частоты (вобуляция)	Функция циклического изменения частоты по специальной характеристике; применяется в текстильной промышленности и в намоточных машинах	
	Пропуск частоты	Два диапазона частоты, пропускаемых при работа ПЧ, для предотвращения резонансных явлений	
	Управление синхронизацией	Применяется для синхронизации работы двух приводов, работающих на одну нагрузку	
	Подсчет расстояния	Автоматический замер и сохранение значений длины продукции на технологической линии	
Пользовательские функции	LED дисплей	16 параметров отображаются на дисплее: рабочая частота, напряжение шины постоянного тока, вых. напряжение, выхо. ток и т.д.	
	Автомат. энергосбережение	Автоматическое снижение выходного напряжения при малых нагрузках экономит электроэнергию	
	Задание пароля	Может содержать 4 цифры (кроме 0)	
	Блокировка параметров	Для предотвращения несанкционированного изменения параметров в процессе работы или в остановленном состоянии	
	Функции защиты	Перегрузка по току, перенапряжение, недостаточное напряжение, перегрев, потеря фазы и т.д.	
Условия эксплуатации	Высота установки	Не выше 1000 м	
	Окружающая температура	-10℃+~40℃	
	Влажность	≤95%RH, без конденсата	
	Вибрации	< 9.8м/с^2 (1.0G)	
	Температура хранения	-40℃～+70℃	

■ Расшифровка модели

8000B - 4 T 011 G B / 1R5 P B

- 8000B: серия
- 2: 220В 4:380В
- S: 1-ф.; T: 3-ф.
- 11кВт
- G: универсальный
- B: тормозная функция
- 1.5кВт (R - десятичная точка)
- P: для насосов
- B: Встроенный тормозной ключ

Напряжение	Мощность кВт	Мощность л.с.	Номин. вх. ток (А)	Номин. вых. ток (А)	Типо-размер	Серия	B: много-функц.		2 : 220В 4 : 380В	S: 1-ф. T: 3-ф.	Мощность двигателя	G:общий тип P: вентилятор и насос	B: встренный тормозной ключ
1-ф., 220В ±15%	0.75	1.0	8.2	4.5	1	8000	B	-	2	S	R75	G	B
	1.5	2.0	14.2	7	1	8000	B	-	2	S	1R5	G	B
	2.2	3.0	23	10	1	8000	B	-	2	S	2R2	G	B
3-ф., 380В ±15%	0.75	1.0	3.4	2.5	1	8000	B	-	4	T	R75	G	B
	1.5	2.0	5	3.7	1	8000	B	-	4	T	1R5	G	B
	2.2	3.0	5.8	5	1	8000	B	-	4	T	2R2	G	B
	4/5.5	5.5/7.5	10/15	9/13	2	8000	B	-	4	T	004/5R5	G/P	B
	5.5/7.5	7.5/10	15/20	13/17	2	8000	B	-	4	T	5R5/7R5	G/P	B
	7.5/11	10.2/15	20/26	17/25	2	8000	B	-	4	T	7R5/11	G/P	B
	11/15	15/20.4	26/35	25/32	3	8000	B	-	4	T	11/15	G/P	B
	15/18.5	20.4/25.2	35/38	32/37	3	8000	B	-	4	T	15/18R5	G/P	B
	18.5/22	25.2/30	38/46	37/45	3	8000	B	-	4	T	18R5/22	G/P	
	22/30	30/40.8	46/62	45/60	4	8000	B	-	4	T	22/30	G/P	
	30/37	40.8/50.3	62/76	60/75	4	8000	B	-	4	T	30/37	G/P	
	37/45	50.3/61.2	76/90	75/90	4	8000	B	-	4	T	37/45	G/P	
	45/55	61.2/74.8	91/113	90/110	5	8000	B	-	4	T	45/55	G/P	
	55/75	74.8/102	113/157	110/150	5	8000	B	-	4	T	55/75	G/P	
	75/93	102/126.5	157/180	150/176	6	8000	B	-	4	T	75/93	G/P	
	93/110	126.5/149.7	180/214	176/210	6	8000	B	-	4	T	93/110	G/P	
	110/132	149.7/179.6	210/240	210/250	6	8000	B	-	4	T	110/132	G/P	
	132/160	179.6/217.7	253/307	250/300	7	8000	B	-	4	T	132/160	G/P	
	160/185	217.7/251.7	307/346	300/340	7	8000	B	-	4	T	160/185	G/P	
	185/200	251.7/272.1	330/370	340/380	7	8000	B	-	4	T	185/200	G/P	
	200/220	272.1/229.3	385/420	380/415	8	8000	B	-	4	T	200/220	G/P	
	220/250	299.3/340.1	420/473	415/470	8	8000	B	-	4	T	220/250	G/P	
	250/280	340.1/381	473/525	470/520	8	8000	B	-	4	T	250/280	G/P	
	280/315	381/428.6	525/603	520/600	9	8000	B	-	4	T	280/315	G/P	
	315/350	428.6/476.2	580/620	600/640	9	8000	B	-	4	T	315/350	G/P	
	350/400	476.2/544.2	620/670	640/690	9	8000	B	-	4	T	350/400	G/P	
	400	544.2	670	690	9	8000	B	-	4	T	400	G	

www.optimusdrive.ru

■ Размеры (мм)

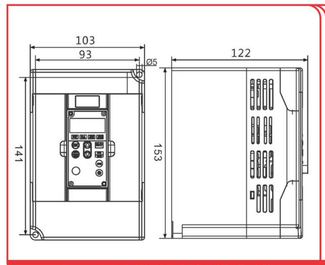

Типоразмер No.1 0.75 - 2.2 кВт (G)

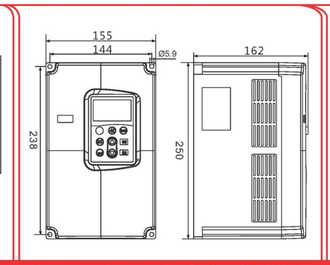

Типоразмер No.2 4 - 7.5 кВт (G) / 5.5 - 11 кВт (P)

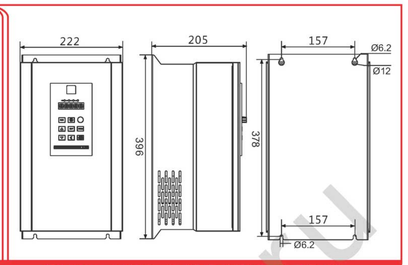

Типоразмер No.3 11 - 15 кВт (G) / 15 - 18.5 кВт (P)

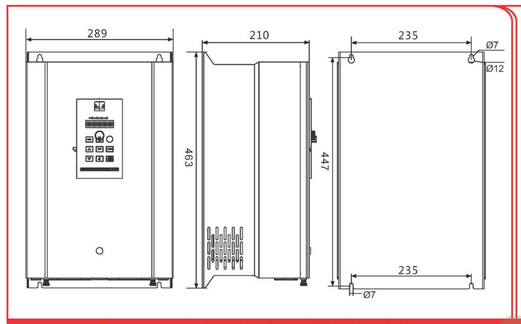

Типоразмер No.4 18.5 - 30 кВт (G) / 22 - 37 кВт (P)

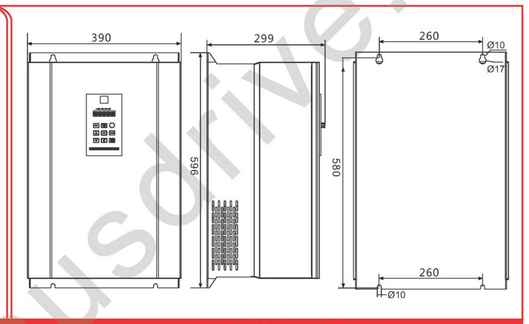

Типоразмер No.5 37 - 55 кВт (G) / 45 - 75 кВт (P)

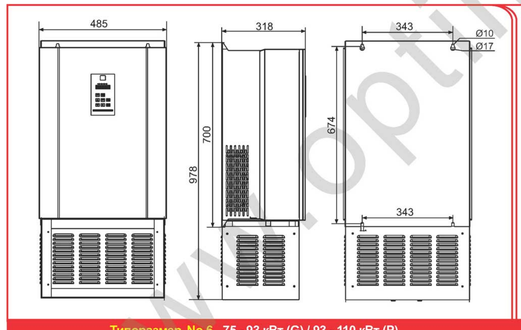

Типоразмер No.6 75 - 93 кВт (G) / 93 - 110 кВт (P)

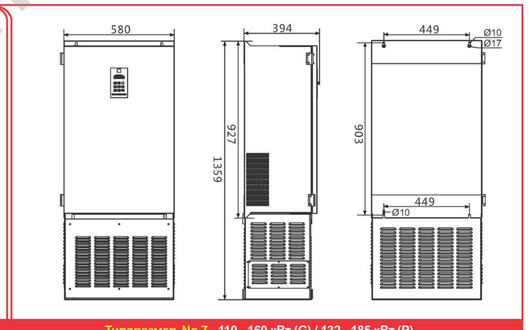

Типоразмер No.7 110 - 160 кВт (G) / 132 - 185 кВт (P)

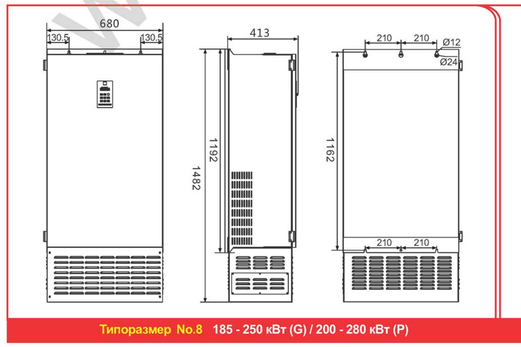

Типоразмер No.8 185 - 250 кВт (G) / 200 - 280 кВт (P)

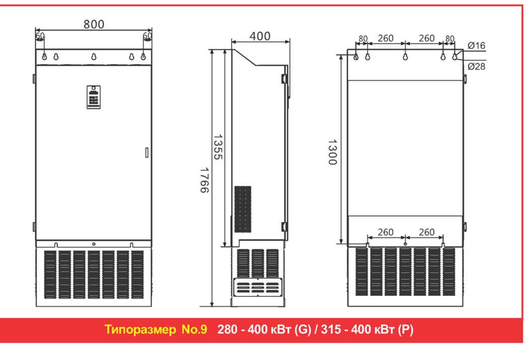

Типоразмер No.9 280 - 400 кВт (G) / 315 - 400 кВт (P)

■ Схема подключения

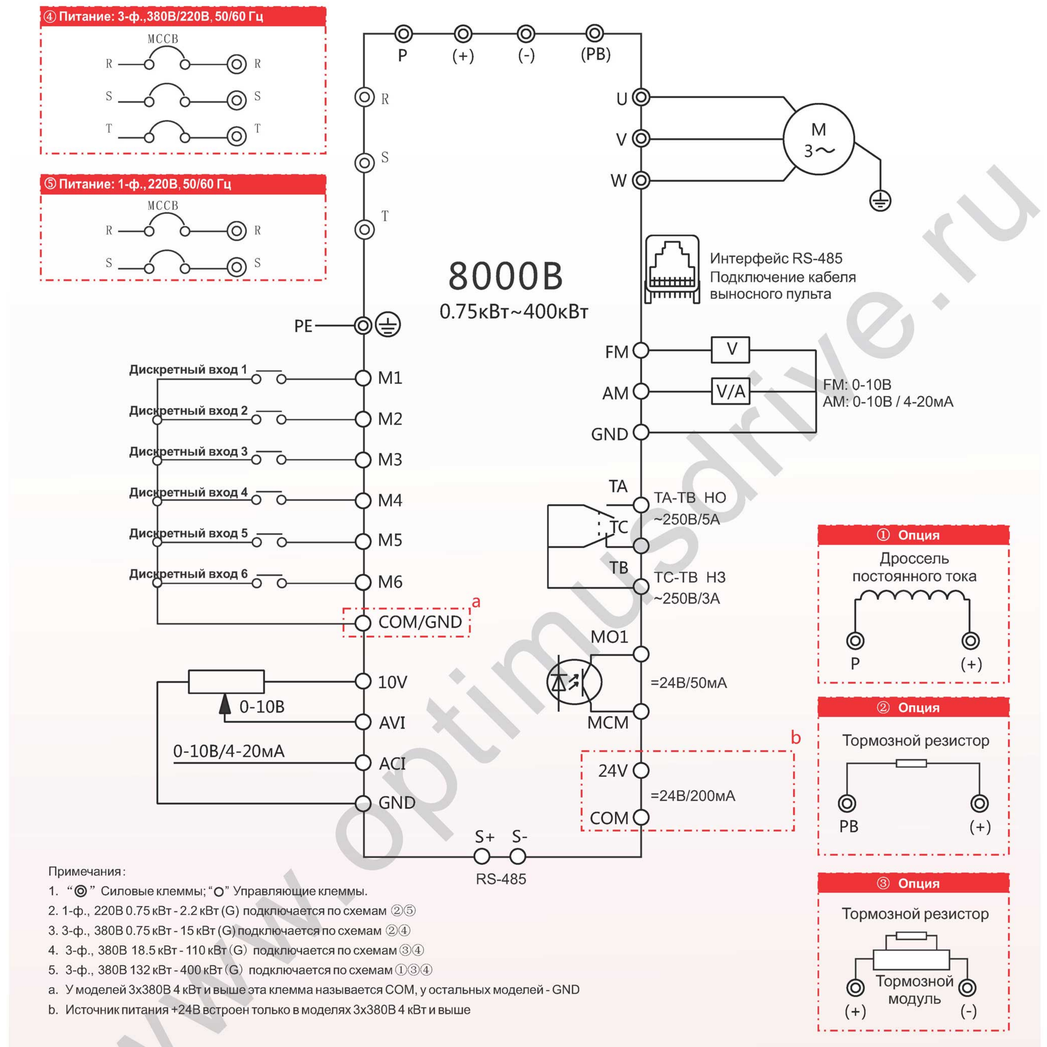

Примечания:

1. "◎" Силовые клеммы; "○" Управляющие клеммы.
2. 1-ф., 220В 0.75 кВт - 2.2 кВт (G) подключается по схемам ②⑤
3. 3-ф., 380В 0.75 кВт - 15 кВт (G) подключается по схемам ②④
4. 3-ф., 380В 18.5 кВт - 110 кВт (G) подключается по схемам ③④
5. 3-ф., 380В 132 кВт - 400 кВт (G) подключается по схемам ①③④

a. У моделей 3х380В 4 кВт и выше эта клемма называется COM, у остальных моделей - GND

b. Источник питания +24В встроен только в моделях 3х380В 4 кВт и выше

■ Аксессуары

Удлинительный кабель для выноса пульта 2м

Код заказа: A-10P-2M L=2M
(серия S350 0.75-400кВт)

www.optimusdrive.ru